電動キックボード
ユーザーマニュアル

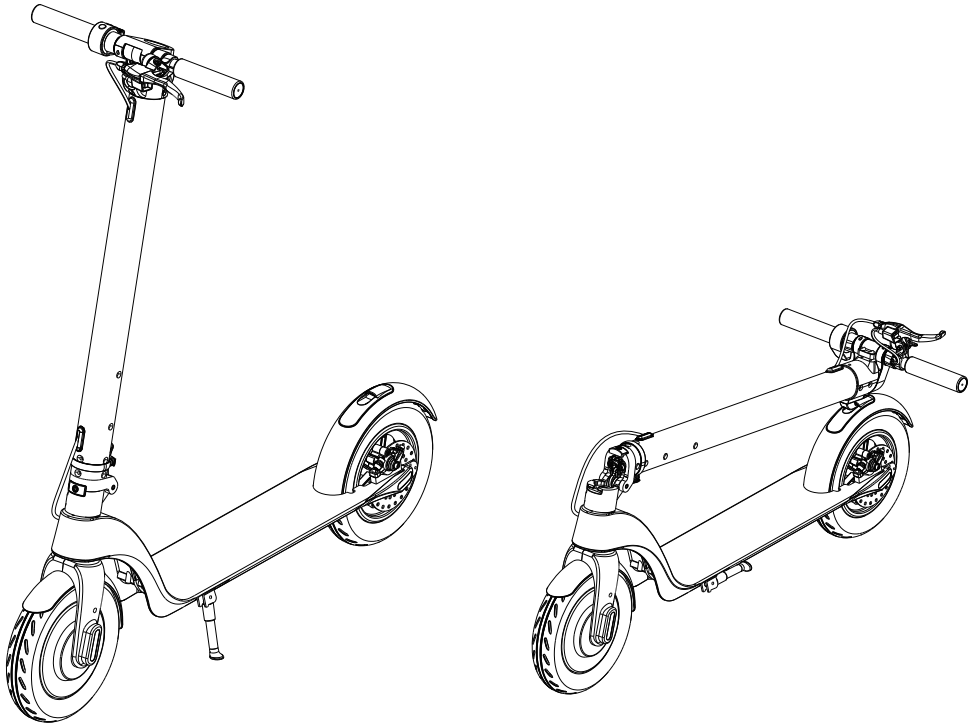

Electric Scooter **X7**

マニュアルについて

電動キックボードシリーズをご購入いただきありがとうございます。
安全な運転のために、使用する前にこのユーザーマニュアルを注意深く読み、正しい指導のもとで電動キックボードに乗れることを確認してください。
このマニュアルに記載されているすべての安全上の警告とヒントを学ぶことで、あなたが電動キックボードをよりよく操作するのに役立ちます。

このマニュアルの「警告」と「ヒント」は特に注意してください。

⚠ **警　告**：不適切な操作は、人身事故につながる可能性があります。

Tips **ヒント**：電動キックボードの使用に関する役立つアドバイスと手がかり。

お問い合わせは、ご購入モールの店舗お問い合わせよりご連絡ください。

Tips **ヒント**

A.14 歳未満のお子様には保護者の付添が必要です。

B. 使用経験のない人は電動キックボードに乗る前に、このマニュアルを注意深くお読みいただき、あなたが安全に運転ができることを確認してください。

C. お子様は保護者の付添なしに、本製品の清掃やメンテナンスは禁じられています。

⚠ **警　告**

電動キックボードの不適切な使用および、ユーザーマニュアルの不読は、重大な人身事故につながります。
ユーザーマニュアルの指示に従って使用されていない場合、危険を引き起こす可能性があります。これにより引き起こされた人身傷害または財産の損失に対する責任を当社は一切負いません。

目次

1. 安全上の注意…… ②
2. パッキングリスト …… ④
3. 製品紹介…… ④
4. 電動キックボードの乗り方 …… ⑩
5. バッテリーについて …… ⑪
6. 製品仕様 …… ⑬
7. 日々のお手入れ …… ⑭
8. トラブルシューティング…… ⑮
9. 保障とサポート …… ⑯

1．安全上の注意

1.1 安全について

電動キックボードを含むあらゆる車両にリスクがあります。安全のために乗ることを学び、現地の規則に従い、乗車を楽しんでください。

●タイヤやフレームが破損していないか、確認してから乗車してください。予期しない状況が発生した場合は、ご購入店にお問い合わせください。
●電動キックボードに乗る前に必ず空気圧を確認し、適切な補充を行い乗ってください。空気を入れず乗車して頂いた場合部品の破損に繋がります。
●電動キックボードで他の人やその財産に害を及ぼす可能性のあることはおやめください。
●電動キックボードの性能が変化したり、構造が損傷したりして重傷を負う可能性があるため、電動キックボードの改造は禁止されています。
●電動キックボードを水中に置かないでください。電動キックボードに損傷を与えるだけでなく、事故・故障の原因にもなります。

1.2 安全上の注意

電動キックボードに乗ると、バランスが崩れたり、クラッシュしたり、転倒したりする可能性がありますのでご注意ください。怪我を避けるために、このマニュアルをよく読み、電動キックボードの手入れをし、良い状態に保つよう心がけましょう。

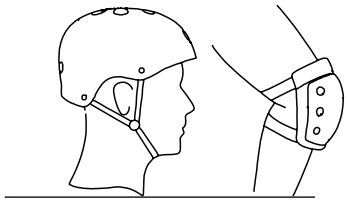

安全性の確保は、乗る前に行う必要があります。
例：スポーツウェア、ヘルメット、膝蓋骨、肘パッドなどを着用してください。

雨が降っているときは乗らないでください。

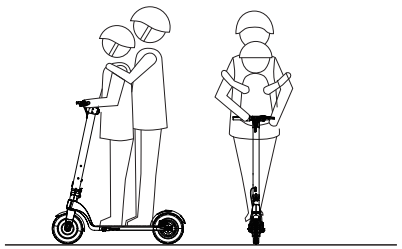

荷物を積んで乗らないでください
2 人以上で乗らないでください。1 人用です。

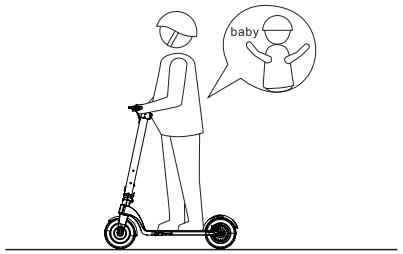

14 歳から 60 歳までの人がこの製品を使用できます。
妊娠中の方はキックボードに乗ることはできません。

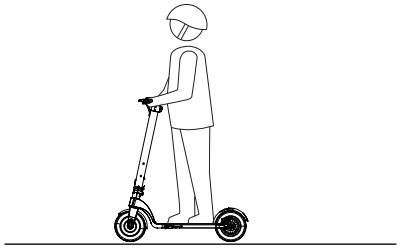

最大荷重：100 kg

飲酒や薬を飲んだ後は乗らないでください。

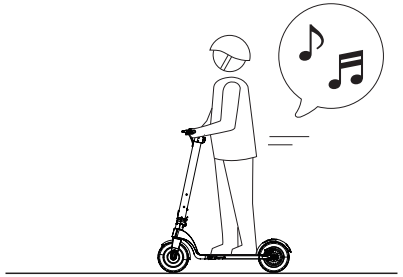

電動キックボードに乗るときは、電話をかけたり音楽を聴いたりしないでください .

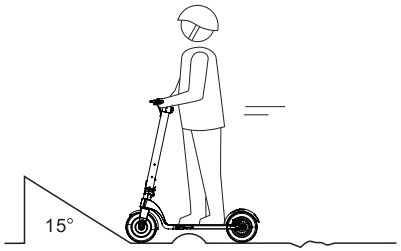

障害物、砂岩、池、溶岩、濡れた路面、氷や雪、傾斜（ 15°以上）、階段、暗い場所のある道路に注意してください。

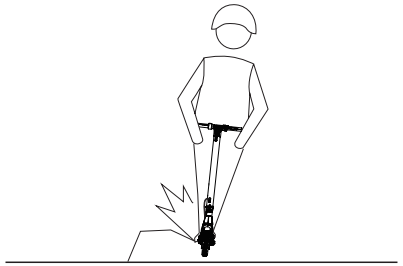

可燃性、爆発性または蒸気、液体、ほこり、繊維によって爆発または発火する可能性のある危険な場所では使用しないでください。

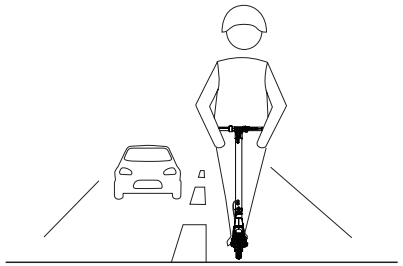

車両道路および公道では乗らないでください。

2．パッキングリスト

電動キックボード：1 台
充　　電　　器：1 台
マ ニ ュ ア ル：1（商品梱包箱に貼付の QR コードよりアクセスできます。）
ネ ジ & レ ン チ：1 セット
開封時に破損や欠品がございましたら、お気軽にご連絡ください。できるだけ早く交換いたします。

3．製品紹介

3.1 本体名称

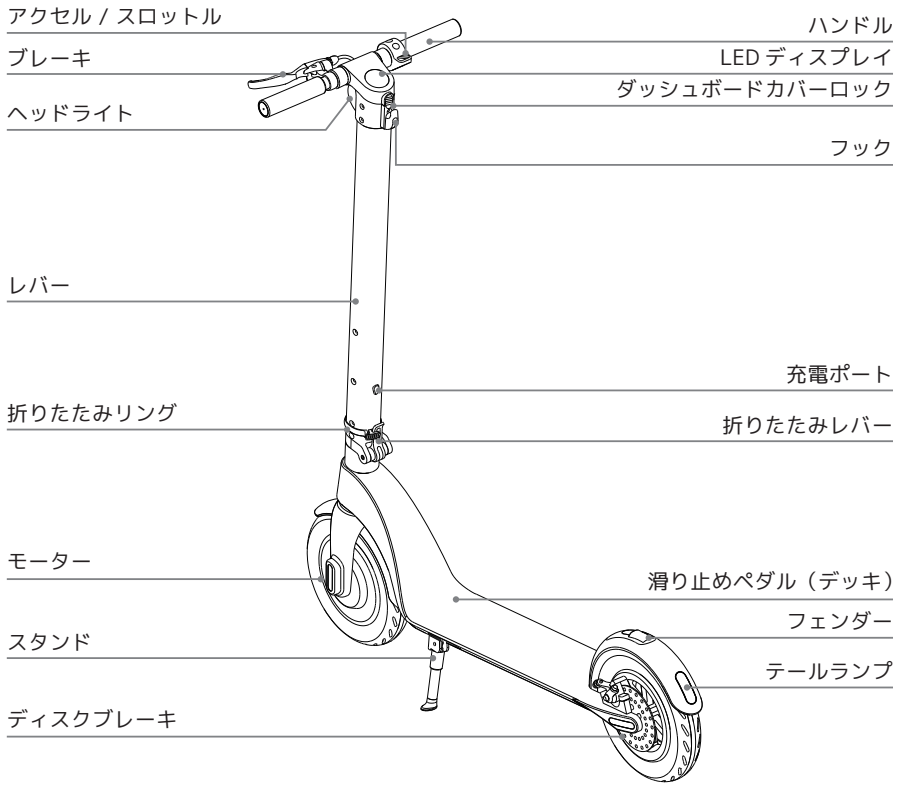

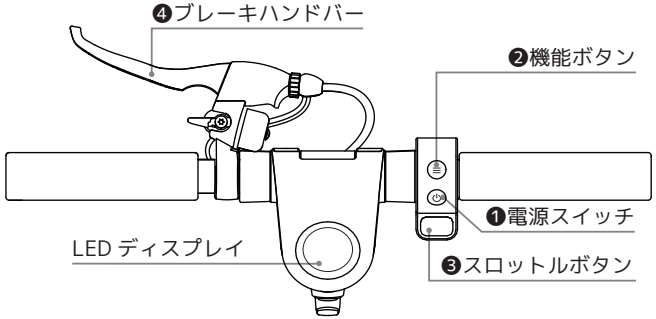

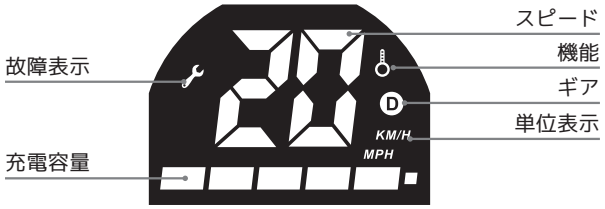

LED display

各ボタンの説明

❶電源スイッチ……電源ボタンを長押ししてオン / オフを切り替えます。

❷機能ボタン

A：機能ボタンを短く押します：ギアを切り替えるためにサイクルします。

ギア１：ギアインジケーター Ⓓ は表示されません。（最大速度 10km/h）

ギア２：ギアインジケーター Ⓓ は白を示します。（最大速度 15km/h）

ギア３：ギアインジケーター Ⓓ は赤を示します。（最大速度 20・25・32km/h 設定可能）

※次ページで最高速度設定方法を解説します。

B：機能ボタンを 2 回短く押してヘッドライトをオン / オフすると、テールライトは常にオンになります

❸スロットルボタン…加速ボタンを押して開始し、加速します。

・クルーズモード

現在の速度を 6 秒間維持して、クルーズモードに入ります。

スロットルボタンをもう一度押すと、クルーズモードを終了します。

❹ブレーキ……ブレーキハンドルを持ってブレーキをかけます。リアフェンダーを軽く踏んでブレーキをアシストします。

機能ボタン設定方法

1、同時に電源ボタンと機能ボタンを押して設定モードに入る。
　モニター画面には “P0” が表示される。
2、機能ボタンを押して P0-P4 を選択する。
3、電源ボタンを押して P* 設定に入る。
4、機能ボタンを押して数値を設定する、
　具体的な数値は上の表を参考。
5、電源ボタンを押して P* 設定項目から退出する。
6、同時に電源、機能ボタンを押して、設定機能モード退出。

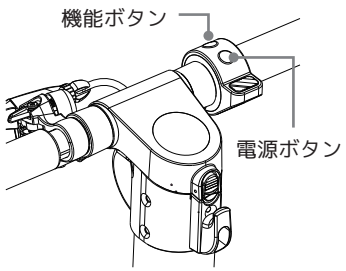

表示	設定項目	設定値
P0	キロメートル / マイル表示切替	0 ＝キロメートル（＊） 1 ＝マイル
P1	クルーズ設定	1 ＝クルーズ（＊） 0 ＝非クルーズ
P2	起動設定	0 ＝０起動（アクセルを握るとすぐ電動で走る） 1 ＝非０起動（ペダルを漕いで 3km/h 以上の速度にすると電動で走れる）（＊）
P3	タイヤ大きさ選択	※設定不可
P4	ギア３最大速度	20 ＝20km/h 25 =25km/h FF =32km/h（工場出荷時設定）

（＊）はデフォルト設定

3.2 組み立て前の手順

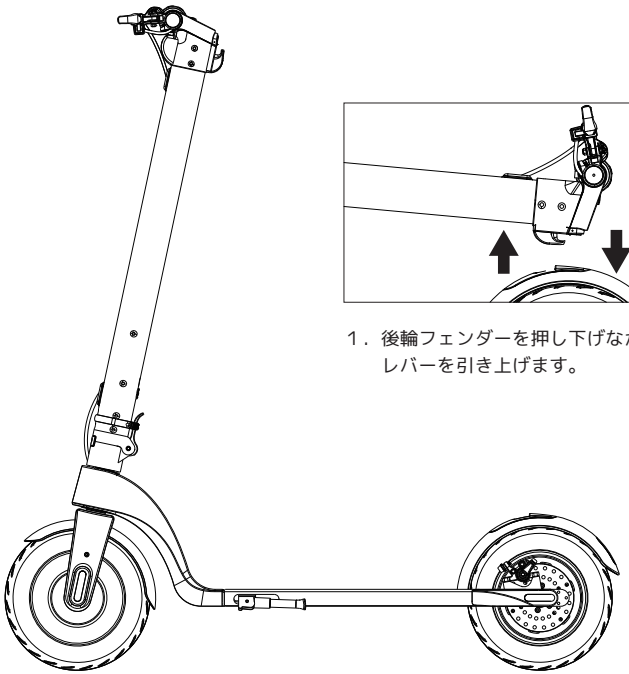

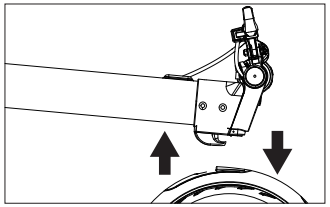

1．後輪フェンダーを押し下げながらレバーを引き上げます。

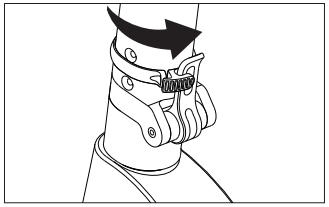

2．ポールを上げます。折りたたみレバーを締めます。フォルダ固定リングを使用して、フォルダレンチを固定します。

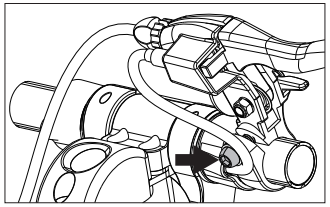

3．ブレーキレバーを M5 六角レンチで固定します

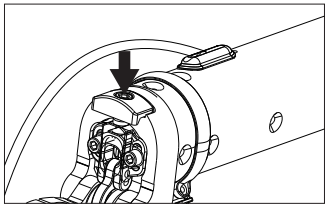

4．ハンドルバーを締めます（締めるときは回転方向に注意してください）

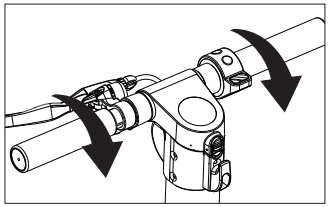

5．ポールの振れ状態に合わせて、フォルダーネジを適切に調整してください。

3.3 折りたたみ手順

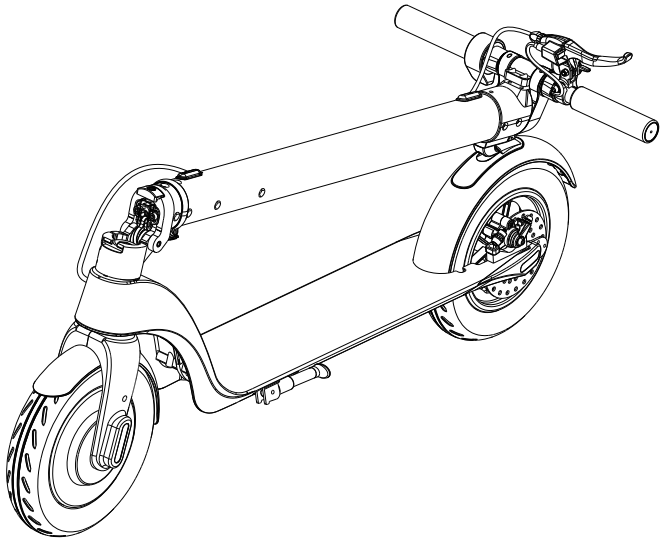

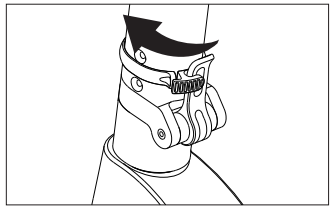

1．フォルダ固定リングを緩めます。

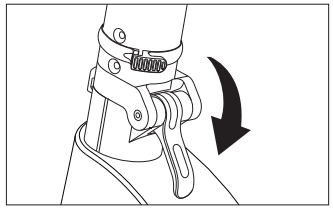

2．フォルダレンチを下げて開きます。

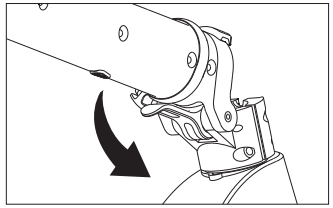

3．フォルダーレンチを開き、ポールを下げます。

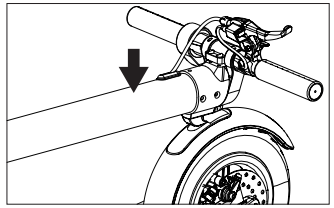

4．フックをリアフェンダーの穴に合わせて押し下げます。

1．ダッシュボードカバーとバッテリーカバーを開きます。

2．バッテリーの溝をポールの溝に合わせ、バッテリーをゆっくりと中に入れます（溝の方向に注意してください）。

3．バッテリーカバー、ダッシュボードカバーを締め、ロックを押し下げて、取り付けを完了します。

3.4 バッテリーの着脱手順

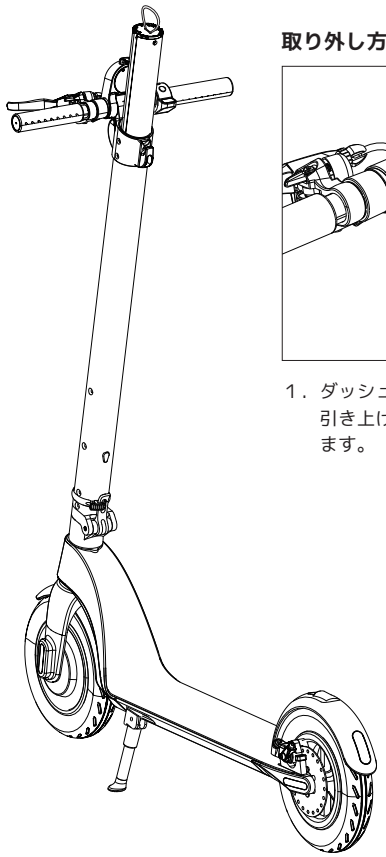

取り外し方

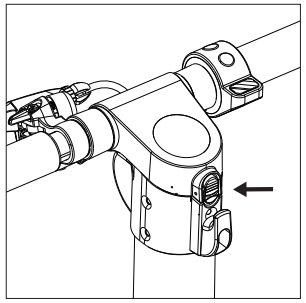

1．ダッシュボードカバーロックを引き上げて押し、カバーを開きます。

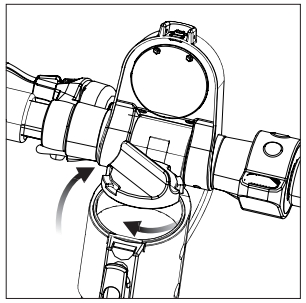

2．バッテリーカバーを緩めます。

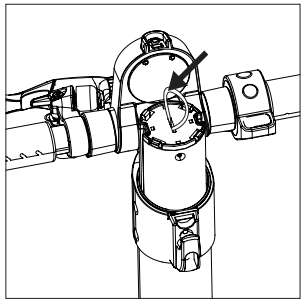

3．バッテリーをまっすぐ引き上げて、バッテリーを取り外します。

取り付け方

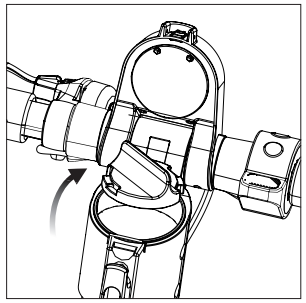

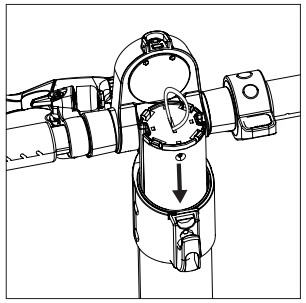

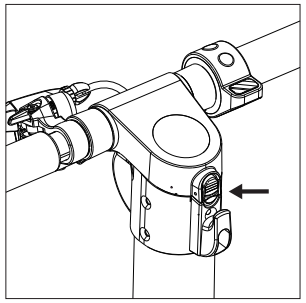

6．ブレーキレバーを押してブレーキをかけ、リアフェンダーを軽く押してブレーキをかけます。

7．キックボードが停止したり、低速で走ったりすると、降りることができます。

4．電動キックボードの乗り方

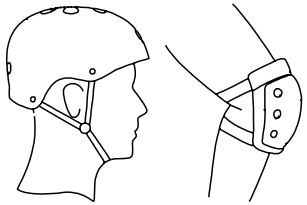

キックボードの乗り方を学ぶときは、ヘルメット、膝・肘パッドを着用してください。

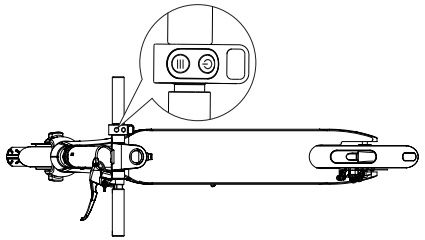

1．POWER ボタンを 2 秒間押します。

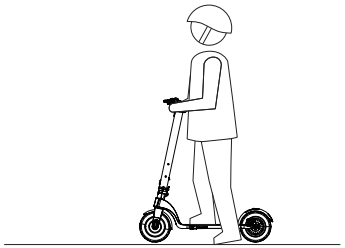

2．ペダル（デッキ）に片足を置き、足で強く地面を蹴ります。

3．十分な勢いがあれば、電動キックボードで両足のバランスを取ります。

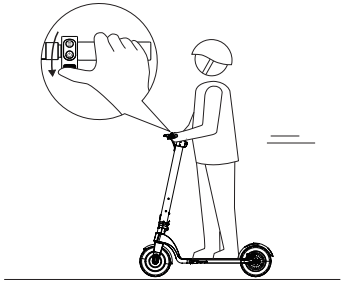

4．右手にあるスロットルボタンを少し押しながらスタートして、ハンドルを回します。

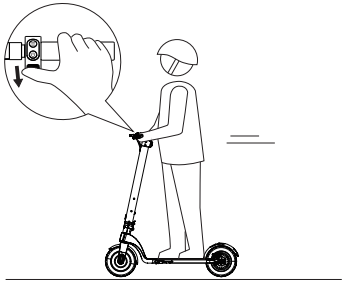

5．スロットルボタンを押すとスピードアップします。

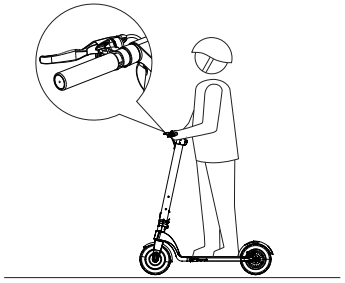

5．バッテリーについて

バッテリーの充電とメンテナンスの方法を紹介します。
いくつかの安全上の注意と仕様、バッテリーの寿命と性能を延ばすために、この指示に従ってバッテリーを適切に使用してください。

5.1 バッテリーの仕様

タイプ	リチウムイオン	動作温度	0-35℃	保管期間（-10-40℃）	3 か月（フル充電）
充電時間	3－4 時間	充電温度	0-35℃	初期容量	5Ah/6.4Ah
電圧	36V	最大充電電圧	42V	最大充電電流	2A

5.2 バッテリーの安全性

次のような場合は、バッテリーを使い続けないでください

※電動キックボードのバッテリーは、専門家がバッテリーを分解して保守する場合のみ。ご利用になられる地域の法律でのみ使用ください。
※臭いや過度の熱、バッテリーから漏れているものには触れないでください。
※子供や動物がバッテリーに触れないようにしてください。
バッテリーを取り付ける前、または乗る前に充電器のプラグを抜く必要があります。
充電しながら電動キックボードの保守などは非常に危険ですので、おやめください。
※電動キックボードを最も効率的に稼働させたい場合は、バッテリー仕様に記載されている温度範囲内で充電して使用する必要があります。
※リチウム電池は危険であると考えられており、輸送するには現地の法律に従ってください。
※バッテリーには危険物が含まれています。バッテリーを絶対開けないでください。
また、バッテリーには何も入れないでください。
※過放電したリチウム電池の充電はおやめください。過放電されたバッテリーには安全上に問題がありますので、廃棄をお願いします。

ヒント：バッテリーの内部温度が 45℃ を超えると、バッテリーは保護されます。

警　告：バッテリーを高温（45℃）で充電したり、高温（40℃）環境で充電したりしないでください。
電動キックボードの充電には、元の充電装置のみを使用してください。

5.3 充電手順

※充電ポートカバーを開き、充電ポートに汚れがなく、乾燥していることを確認してください。
※充電器をバッテリーに接続し、もう一方の端を電源（100V-240V; 50 / 60Hz）で接続します。
充電インジケーターが点灯していることを確認してください。
※充電器の表示灯が変わると、充電プロセスが正常であることを示し、それ以外の場合は、接続がきちんとできているか、確認してください。
※充電器のインジケーターの色が変わると、バッテリーが 99%まで充電されたことを示します。
充電を停止してください。長時間の過充電はバッテリーの寿命に影響します。

充電方法❶

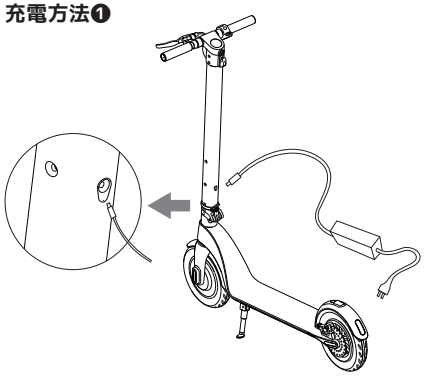

充電方法❷

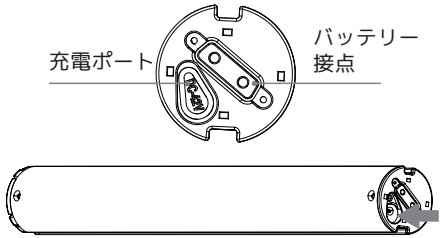

ヒント

バッテリーを取り外してシリコン充電ポートを開き、充電器の DC プラグをバッテリー充電ポートに差し込みます。
電源コードを充電器に差し込み、次に、もう一方のポートをソケット（100V-240V; 50 / 60Hz）に接続します。充電器インジケーターが正常に点灯していることを確認します
充電完了後に金属が充電ポートに接触し、ショートする可能性があるので、充電ポートを防塵キャップで覆います。

6．製品仕様

オープンサイズ	1083×420×1186mm
折り畳みサイズ	1083×420×460mm
ペダルから地面までの高さ	115mm
本体重量	約 13kg
タイヤサイズ	10 インチ エアタイヤ
フレーム素材	航空用アルミニウム合金
ライト	LED（ヘッド / テイル）
デッキサイズ	150mm（幅）
折り畳み方式	ワンステップ折り畳み
防水レベル	IP54
フック耐荷重	10kg
容量	36V　5Ah/6.4Ah
駆動方式	前輪駆動
モータ馬力	350W
1 回の充電あたりの走行距離	15-25km
最高時速	20km/h
最大荷重	100kg
登坂角度	15°
入力電圧	100-240Vac
周波数	50/60Hz
出力電圧	42V DC
出力電流	1.5A/2A
保管温度	-10℃-35℃
充電時間	3-4 時間

7．日々のお手入れ

メンテナンスに関する注意事項

電動キックボードの充電器と充電ポートが接続されていないことを確認し、電動キックボードがオフになっていることを確認します。

電動キックボードをきれいにするために柔らかい布で外装を拭いてください。メンテナンスの際は、ベアリングに潤滑油をかけないでください。

警　告

※高圧放水を使用したり、液体に浸したりして電動キックボードを掃除することはおやめください。
　これにより、ホスト内の電子デバイスに恒久的な損傷が発生します。

電動キックボードの保管について

※バッテリーの放電が長すぎるのを防ぐため、保管前に電動キックボードを充電してください。少なくとも 3 か月に 1 回は充電してください。
※保管環境温度が 0℃以下の場合は電動キックボードを充電しないでください。
　室内環境温度（10℃以上）にて充電してください。保管温度は -10℃～35℃です。
※電動キックボードは、室内の適切な場所、乾燥した適切な温度に保管してください。
　ほこりを防ぐために電動キックボードにカバーすることができます。

警　告

※ユーザーの安全を守るため、電動キックボードを分解することはおやめください。
　分解した場合、製品の保守・保証を受けることができなくなります。

8．トラブルシューティング

電動キックボードが正常に動かない場合は、販売店にご連絡ください。

症状	解決方法
起動できません	バッテリーに電力が供給されているかどうかを確認します。
充電できません	①プラグボードに電気があるかどうかを確認します。 ②AC プラグが接続されているかどうか充電器を確認します。（ライトが点灯しているかどうか）、 ③充電器のプラグとキックボード全体の充電ポートが正しく挿入されていることを確認します。
ホーンもブルートゥース信号もありません	Bluetooth スイッチがオンになっているかどうかを確認します

9．保証とサポート

【カスタマーサポート】

本製品ついてご不明な点や技術的なご質問、故障と思われるときのご相談については、ご購入モール（Amazon・Yahoo・楽天）経由で当店までご連絡ください。
お問い合わせよりご連絡いただきますと、ご購入情報などがわかりますので、素早く対応できます。
最善の努力を尽くしてお客様をサポート致します。

【保証につきまして】

本製品は、製造時の欠陥による故障に対して、ご購入日より製品保証（バッテリー１か月、本体１か月）を提供させていただいております。※プラスチック製の装飾カバー、ハンドルバー、後輪は保証の対象外です。
※故障等の場合は有償・無償で部品交換は致しますが、当店で修理をご希望の場合は、配送料と修理代が発生致します為、原則お客様自身で作業をやって頂く必要がございます。もしくは最寄りの自転車屋さんでご相談をお願い致します。ご理解の程よろしくお願い致します。
※保証書に関しましては別途お渡ししておりませんが、ご購入モールの購入履歴にて、管理させていただいておりますので、ご安心くださいませ。

【保証適応外事項】

１．お買い上げの後の輸送、移動時の落下、衝撃などが原因で発生した故障及び損傷。
２．お取り扱い上の不注意、誤用などが起因で発生した故障及び損傷。
３．保管上の不備（高温多湿の場所など）や手入れの不備による故障。
４．火のそば（熱による影響を含める）、化学薬品、放射性物質、液体による破損の場合。
５．地震、水害、落雷などの自然災害、および異常電圧等による故障、破損の場合
６．当店および当店が指定するサービス機関以外の第三者による修理、調整、改良がされた場合。

購入メモ

購入日		モール名	□ Amazon □ Yahoo □ 楽天 □ その他
ショップ名		注文番号	
シリアル No.			