BCS0325 V1.0

Network Intelligent PTZ camera

ユーザーマニュアル

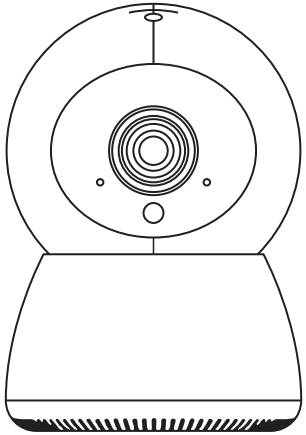

赤ちゃん　ペット　防犯

仕　様

製品モデル	PDB206	可動範囲	水平方向 360°
製品サイズ	110x75x75mm		垂直方向 90°
製品重量	約 194g	入力電圧	5V
録画の画質	2MP/1080P		

パッキングリスト

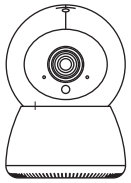

カメラ

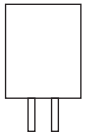

電源アダプター

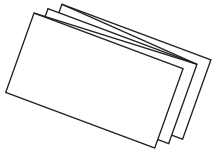

説明書（英語版）

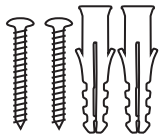

ネジ（各２本）

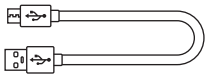

USB ケーブル
（1m40cm）

リセット針

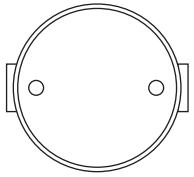

ベース

機能紹介

パノラマ
ナビゲーション

双方向オーディオ

HD

リモートアプリ

モーション検知

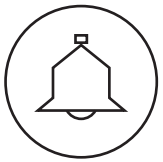

警告と再生

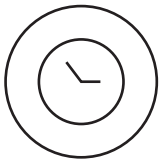

ループ録画

暗号化

Wi-Fi

H.264 圧縮

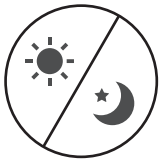

デイナイト
スイッチ

クラウド
ストレージ

製品構成

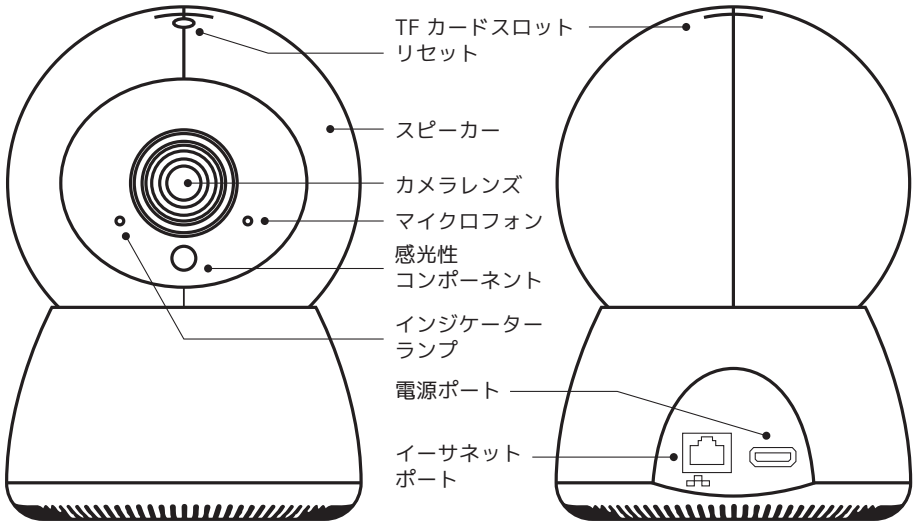

■インジケーターランプ

赤いライトが点灯：カメラがオンになっています

赤いライトが点滅：ユーザーがデバイスを追加するのを待ちます

緑のライトは点灯：インターネットにアクセスできません

緑のライトが点滅：カメラはオンラインであり、ユーザーはビデオを見ることができます

■リセットボタン

リセットボタンを押すか、リセットピンを 2〜3 秒押すと、

デバイスは工場出荷時の設定に戻り、再起動します

■TF カードスロット

TF カード（最大 128G）のローカルストレージをサポート

TF カードを挿入する場合は、最初に初期化してください。

■電源ポート：DC 5V

■イーサネットポート：10 / 100M 自己適応型

詳細機能紹介

■パン・チルト機能

水平方向 360°、垂直方向 90°までを広範囲カバー

■マイクロ SD 対応（TF カード）

128GB までのマイクロ SD カード※に対応 (※別売り)

■相互音声会話

スマホから音声会話を可能に、カメラから音声会話も可能に（双方向音声会話）

■動作検知

動作検知を設定すれば、検知され次第スマホ通知も可能に。また検知の感度の調整も可能（1 〜 4）低いから高い、検知の時間の設定も可能。

動作検知を設定すればカメラはアラーム音が鳴る。

監視範囲内で、人の動き又は異常音を検出した時、すぐに警報通知をスマホに送信し、録画しながら内蔵サイレンを鳴しすことができます。動体検知の起動 / 終了時間と異常音の音量はアプリで調整可能です。

■アプリ（IPC360Home）

スマホ用アプリで最大 50 台のカメラを登録可能。ひとつの画面を 4 分割して、最大 4 つのカメラを一度に確認可能。

アプリでカメラが映ってる角度を調整することが可能。

音声付きの映像を録画することが可能、音声付きで再生可能です。

指定の角度に指定の時間で監視することも可能（例えば：朝 11 時にドアのところを監視し、録画させることができます）

TF カード再生機能、またクラウド再生機能も対応（最初の一か月無料、以降有料)※クラウド保存 (30 日間無料) は、無料期間終了後に接続を行う場合は別途クラウド契約 (有償) が必要となります。

TF カードをセットでループ録画可能。古い録画を消しながら新しく録画します。

夜間撮影可能です。

アプリのダウンロード

右の QR コードをスキャンするか、APP ストアまたは Google Play で「**IPC360Home**」を検索してから、アプリをダウンロードしてインストールします。

GET IN ON Google Play

Download on the App Store

https://download.ipc360.info/FileServer/IPC360Home

ユーザーサインアップ

［新規作成］をクリックし、プロンプトに従ってアプリのアカウントの登録を完了します。**※携帯電話番号の登録は日本国内ではサポートされていません。**メールアドレスを使用してご登録お願いいたします。パスワードは 6〜16 文字の英数字の組み合わせです。大文字と小文字が区別されることに注意してください。

デバイスの電源を入れます

1．カメラに電源供給します。

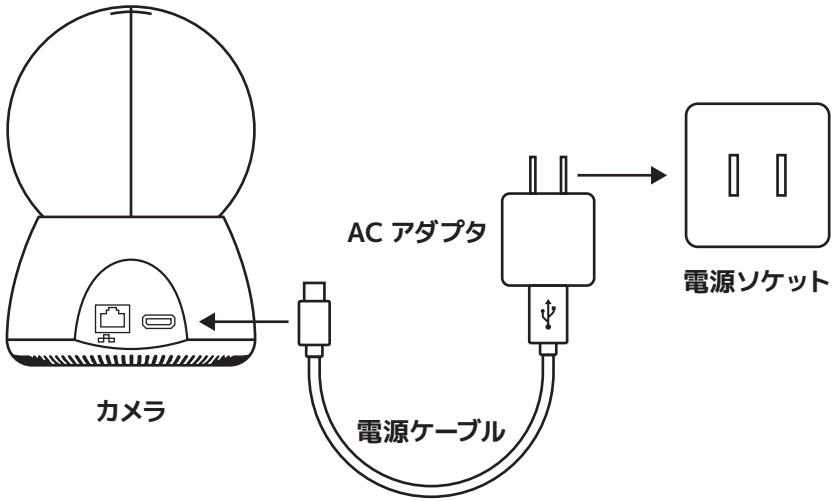

2．カメラの起動時に、カメラが水平および垂直に回転していることを確認します。デバイスが「DU」の音を出すことを確認します。カメラがアクティブになり、追加できます（「DU」の音が出ない場合は、手動で行う必要があります リセットピンを 2〜3 秒押します。「DU」の音が聞こえたら、カメラのリセットは成功し、追加できます）。

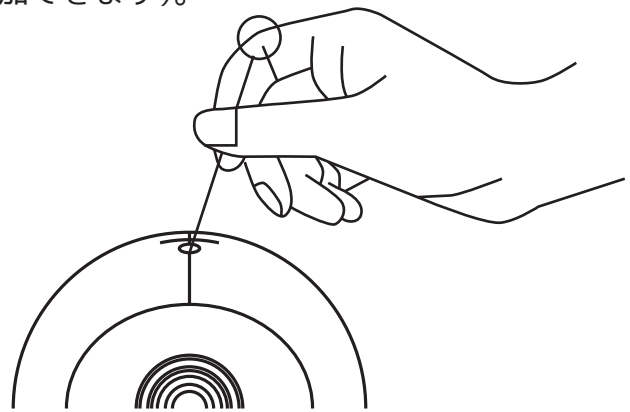

カメラを追加します（Android を例にとります）

1．電話が **2.4GWi-Fi** に接続していることを確認します。
Wi-Fi は良好なネットワーク状態にあります（現在カメラは5GWi-Fi をサポートしていません）。

2．アプリ「IPC360Home」を開きます。登録済みのアカウント情報を入力します。
アカウントとパスワードで、［サインイン］をクリックします。ログインが成功すると、デバイスのメインインターフェイスが表示されます。右上隅の［＋］をクリックして、デバイスを追加します（下図左）。

3．アプリの領域が正しいかどうかを確認し、をクリックします。次に確認後（下図右）。

WIFI 接続（推奨）

カメラの底面にある QR コードをスキャンします(下図左)。QR コードをスキャンした後、アプリは自動的に［デバイスの追加］インターフェイスにジャンプし、［次へ］をクリックします。このとき、カメラは自動的にカメラのホットスポットを検索します。検索が完了したら、接続する WIFI を選択します（下図中）。パスワードを入力します（下図右）。この時点で、アプリはカメラを追加します。「DingDong」、「Camera ready」の順に設定を完了します。この時点で、カメラに名前を付けることができます。

ワイヤレス接続

製品に QR コードが見つからない場合は､「QR コードがありまんか」（下図左）を選択してから、携帯電話の設定に移動し、カメラのホットスポット（下図中）を選択してください。ホットスポットの名前は通常 IPC365_AP-XXXXXX または IPC360-XXXXXX です)、ホットスポットを選択した後、アプリに戻り、接続する WiFi を選択し、パスワードを入力し、「カメラの準備ができました」と聞こえたら、完了です。この時点で、カメラに名前を付けることができます。

有線接続

「カメラがケーブルを介してルーターに接続されている」（下図左）を選択すると、アプリは LAN 内のカメラを自動的に検索し、「検索されたカメラの MAC アドレス」（下図右）をクリックすると、アプリは この時点でカメラを追加します。「DingDong」の音が聞こえたら「Cameraready」と聞こえ、設定が完了し、カメラに名前を付けることができます。

よくある質問

Q：カメラの時刻が 2000-01-01 と表示されるのはなぜですか？

A：工場出荷時のデフォルト時間です。インターネットにアクセスすると、カメラはネットワーク時間を自動的に同期します。辛抱強くお待ちください。

Q：前の動画を聞きたいのですが、どうすればいいですか？

A：カメラは、TF カードが装備されている場合にのみ、ビデオを保存および再生できます。
カメラが停止したら、TF カードをスロットに挿入し、再度電源を入れ、タイマーシャフトをドラッグして、青いビデオファイルバーで再生する時点を選択します。再生が中断された場合、または再生ファイルがない場合は、現在位置、次のビデオファイルが自動的に再生されます。（カメラの左上隅の時刻が現在の時刻に同期されていることを確認してください。時刻が同期されていない場合、ユーザーは時刻が同期されるまでビデオを照会できません）。

Q：クラウドストレージはどのくらいの期間アラーム記録を保存しますか？

A：モーション検知アラームのビデオクリップはクラウドに保存されます。イベントでクラウドストレージを使用したストレージ。7 日または 30 日のループカバレッジ期間を選択します。これは、クラウドにアップロードされたカメラのビデオ録画を、8 日目または 31 日目から 7 日または 30 日で表示できることを意味します。初日のビデオなど。

ヒント

- カメラは現在、2.4GHzWi-Fi ネットワークのみをサポートしています。2.4GHzWi-Fi がない場合は有線 LAN ネットワークをお試しください。
- カメラは 8G から 128G までの TF カードをサポートしています。使用する前に TF カードをフォーマットしてください。
最初にカードを挿入してから電源をオンにする必要があります。
- TF カードを挿入したり取り外したりする場合は必ず電源をオフにしてください。通常、TF カードのビデオファイルには青いバーが表示されます。ブルーバーがない場合は、電源をオフにして TF カードが正常に再接続できるかどうかを確認してください。
- ビデオはループ録画され、TF カードに保存されます。TF カードがない場合は、アイコンの［動画］をクリックして、アプリのアルバムに手動で動画を録画できます。
- クラウドストレージは、モーション検出ビデオのみを保存できます。

保証とサポート

【カスタマーサポート】

本製品ついてご不明な点や技術的なご質問、故障と思われるときのご相談については、ご購入モール（Amazon・Yahoo・楽天）経由で当店までご連絡ください。
お問い合わせよりご連絡いただきますと、ご購入情報などがわかりますので、素早く対応できます。
最善の努力を尽くしてお客様をサポート致します。

【保証につきまして】

本製品は、製造時の欠陥による故障に対して、ご購入日より製品保証（12 か月）を提供させていただいております。製品ユーザーマニュアルの記載事項にしたがった正常なご使用状態で故障した場合、本書に記載された内容に基づき、修理または返品の対応について、当店にご連絡をお願いいたします。
※保証書に関しましては別途お渡ししておりませんが、ご購入モールの購入履歴にて、管理させていただいておりますので、ご安心くださいませ。

【保証適応外事項】

1．お買い上げの後の輸送、移動時の落下、衝撃などが原因で発生した故障及び損傷。
2．お取り扱い上の不注意、誤用などが起因で発生した故障及び損傷。
3．保管上の不備（高温多湿の場所など）や手入れの不備による故障。
4．火のそば（熱による影響を含める）、化学薬品、放射性物質、液体による破損の場合。
5．地震、水害、落雷などの自然災害、および異常電圧等による故障、破損の場合
6．当店および当店が指定するサービス機関以外の第三者による修理、調整、改良がされた場合。
7．不適切な設置・動作環境・メンテナンス、誤用、事故、強制的な重大なイベント、またはその他の外部要因よって引き起こされた障害または欠陥。
8．サードパーティの製品、ソフトウェア、またはコンポーネントの使用によって引き起こされた障害または欠陥。
9．製品の設計、技術、製造、品質の問題から生じたものではない欠陥または損傷。

購入メモ

購入日		モール名	☐ Amazon ☐ Yahoo ☐ 楽天 ☐ その他
ショップ名		注文番号	
シリアル No.			