防犯・見守り・監視カメラ

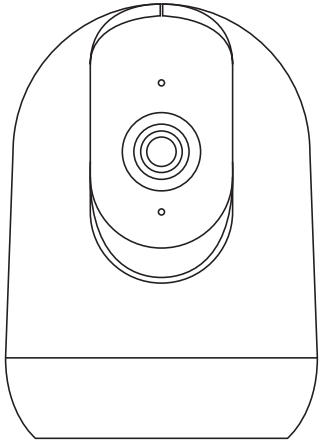

ユーザーマニュアル

この製品を使用する前に、このマニュアルをよく読み、
安全にご使用ください。
ユーザーマニュアルのカメラ画像は開発中のもので、
お手元の製品と異なる場合がございます。

安全にご使用いただくために

●製品を叩いたり、壊したり、分解したりしないでください。
●浴室などの湿気の多い場所で使用しないでください。水に触れると故障の原因になります。
●製品に水や溶液が入った場合は、すぐに電源を切り、完全に乾かしてください。
●製品に衝撃を与えたり、投げたりしないでください。繰り返し衝撃を与えると、内部故障を引き起こす可能性があります。
●本製品を恣意的に分解、改造、修理しないでください。
●この製品を火の中に投げ込まないでください。
●濡れた手で製品に触れないでください。
●お子様が使用しないようにご注意ください。

商品セット内容

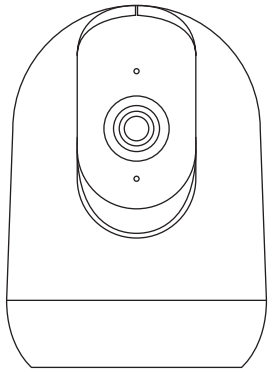

カメラ

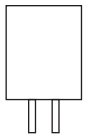

電源アダプター

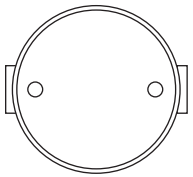

ベース

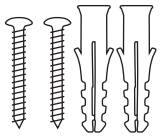

ネジ（各２本）

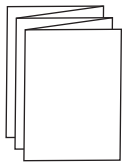

説明書（英語版）

※日本語版説明書はオンライン版 PDF のみ

製品構造

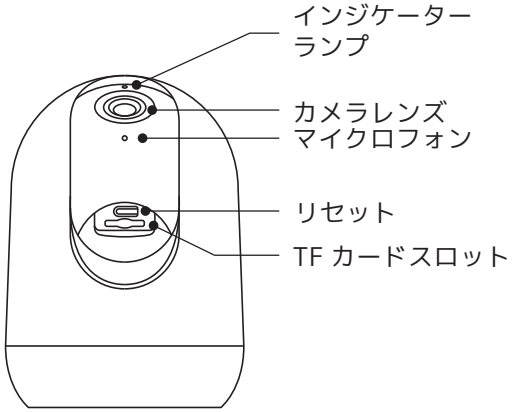

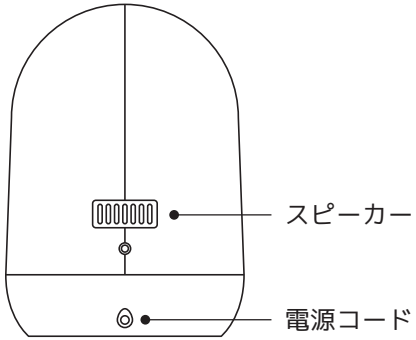

インジケーターランプ	状態
赤点灯	カメラまたはインターネットに問題がある
赤点滅	Wi-Fi 接続待機 (ゆっくり点滅)/ 接続された WiFi (早く点滅)
緑点滅	カメラはネットワークに接続しています
緑点灯	カメラはオンラインで、ユーザーはビデオを表示できます

●リセット
「リセット」を約 3〜5 秒間押して、工場出荷時のデフォルトに戻すことができます。

●TF カード スロット
TF カード ローカル ストレージをサポートします (最大サポート 128G)。
初めて使用する「CloudEdge」APP で TF カードをフォーマットしてください。
※TF カードは別売となっております。

製品仕様

製品名称	防犯・見守り・監視カメラ
モデル番号	PK321
材質	ABS 樹脂（マット仕上げ）
本体サイズ	Ø77×109mm
本体重量	203 g
パン／チルト	水平（パン）355° / 垂直（チルト）90°
オーディオ通信	双方向音声通信（内臓マイク・スピーカー）
画質	300 万画素
解像度	HD 2304*1296 / SD 1080*720 Pixel
ビデオ圧縮形式	H.265
ビデオフレームレート	Day 20fps / Night 15fps
記録スロット	TFcard（microSD）スロット 最大 128GB まで ※microSD カードは別売となります
接続方式	2.4GHz Wi-Fi (IEEE 802.11 B/g/n)
電源入力	5V/1A

アプリのダウンロード

以下の QR コードをスキャンするか、APP ストアまたは Google Play で「CloudEdge」を検索し、APP をダウンロードしてインストールします。

Download on the App Store

GET IN ON Google Play

ユーザー登録、ログイン

初めてアプリを使用する場合、メールアドレスで新規登録する必要があります。「登録」をクリックし、手順に従ってアカウントの登録を完了し、ログインします。

1）ユーザー名は必ず使用できるメールアドレスであることをご確認してください。
2）パスワードは 6 文字以上 20 文字以内で作成してください。
3）登録とログインの際には、先に国を選んでください。

アカウントを新しく登録される方はこちらから

カメラを追加する

本製品は 2.4GHZ WIFI しか対応していません（5GHz はサポートされていません ）。良好なネットワーク状態 であることを確認し、本体の赤いインジケーターがゆっくり点滅するのを待ちます（ 本体の赤いインジケーターがゆっくり点滅しない場合は、「リセット」を 3 秒間長押しします ）。カメラがビープ音を送信し、本体が再起動するのを待ってからカメラを追加します ）。「CloudEdge」アプリを開き、右上隅の「+」アイコンをクリックしてカメラを追加し、「電源プラグカメラ」を選択して、カメラリスト画面に入ります。アプリのプロンプトに従って「次へ」をクリックし、携帯電話が接続されている Wi-Fi パスワードを入力して「次へ」をクリックし、QR コードの顔をカメラに約 10 ～ 15 cm 当て、カメラがビープ音を発するのを待ってからクリックします。「次へ」、アプリは自動的にデバイスを検索します。

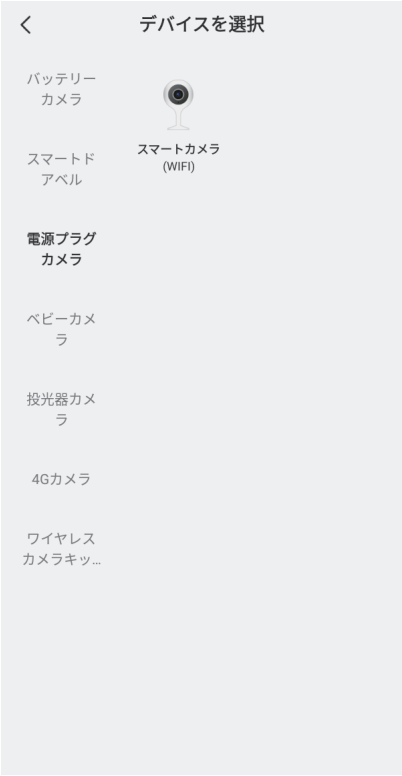

機能紹介

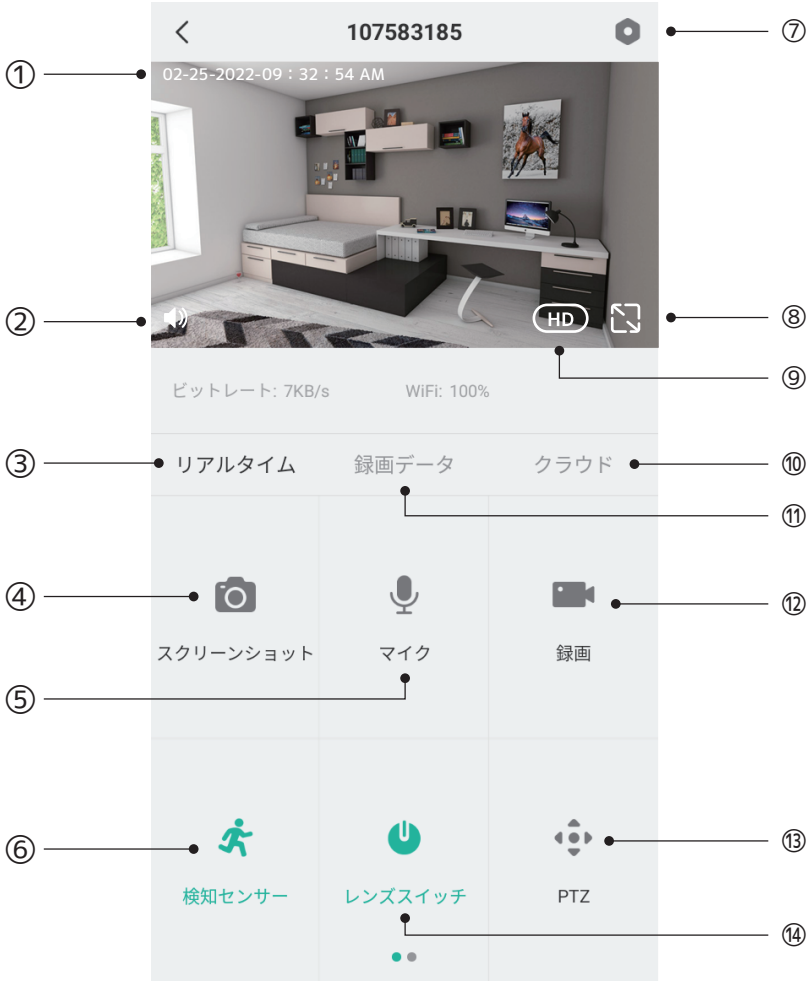

①デバイスの時間
②本体の音
③ライブ
④スクリーンショット
⑤インターホン
⑥動体検知
⑦カメラ設定
⑧全画面プレビュー
⑨画質
⑩クラウド
⑪履歴
⑫記録
⑬PTZ 方式
⑭レンズスイッチ

よくある質問

Q：ネットワーク構成中に追加に失敗しましたか？

A：携帯電話が 2.4GHz 帯域のルーターに接続されていること、および Wi-Fi パスワードが正しいことを確認してください。

Q：スキャンの追加後も失敗しますか？

A：スキャンの追加がまだうまくいかない場合は、デバイスを再起動するか、デバイスの電源をオフにしてから、もう一度追加してみてください。

Q：デバイスは正常にプレビューできませんか？

A：ネットワーク信号が弱すぎるかどうかを確認してください。カメラをルーターに近づけてください。それでもプレビューできない場合は、カメラをリセットして再度追加してください。

Q：デバイスをリセットした後、カメラがまだデバイスリストにあるのはなぜですか？

A：カメラのネットワーク構成をリセットするためだけにデバイスをリセットしますが、APP の構成を変更することはできません。カメラを削除するには、APP にログインして削除する必要があります。

Q：カメラ ネットワークを別のルーターに切り替える方法は？

A：最初に APP でデバイスを取り外してリセットし、次に APP を介してデバイスのネットワークを再度構成します。

Q：デバイスが TF カードを認識できないのはなぜですか？

A：電源を切ってから TF カードを挿入して取り外してください。TF カードが正常に動作しているかどうか、FAT32 フォーマットであるかどうかを確認してください。携帯電話またはデバイスが不安定なネットワークで動作している場合、APP も TF カードが認識できません。

保証とサポート

【カスタマーサポート】

本製品ついてご不明な点や技術的なご質問、故障と思われるときのご相談については、ご購入モール（Amazon・Yahoo・楽天）経由で当店までご連絡ください。
お問い合わせよりご連絡いただきますと、ご購入情報などがわかりますので、素早く対応できます。
最善の努力を尽くしてお客様をサポート致します。

【保証につきまして】

本製品は、製造時の欠陥による故障に対して、ご購入日より製品保証（１か月）を提供させていただいております。製品ユーザーマニュアルの記載事項にしたがった正常なご使用状態で故障した場合、本書に記載された内容に基づき、修理または返品の対応について、当店にご連絡をお願いいたします。
※保証書に関しましては別途お渡ししておりませんが、ご購入モールの購入履歴にて、管理させていただいておりますので、ご安心くださいませ。

【保証適応外事項】

１．お買い上げの後の輸送、移動時の落下、衝撃などが原因で発生した故障及び損傷。
２．お取り扱い上の不注意、誤用などが起因で発生した故障及び損傷。
３．保管上の不備（高温多湿の場所など）や手入れの不備による故障。
４．火のそば（熱による影響を含める）、化学薬品、放射性物質、液体による破損の場合。
５．地震、水害、落雷などの自然災害、および異常電圧等による故障、破損の場合
６．当店および当店が指定するサービス機関以外の第三者による修理、調整、改良がされた場合。
７．不適切な設置・動作環境・メンテナンス、誤用、事故、強制的な重大なイベント、またはその他の外部要因よって引き起こされた障害または欠陥。
８．サードパーティの製品、ソフトウェア、またはコンポーネントの使用によって引き起こされた障害または欠陥。
９．製品の設計、技術、製造、品質の問題から生じたものではない欠陥または損傷。

購入メモ

購入日		モール名	☐ Amazon　☐ Yahoo ☐ 楽天　☐ その他
ショップ名		注文番号	