Mini Wood Stove

ミニウッドストーブ

ユーザーマニュアル

本製品を購入していただきありがとうございます。
取扱説明書をよくお読みになり、安全にご使用ください。

製品仕様

材質

本体材質：ステンレス（SUS430）
焼網材質：ステンレス（SUS304）

サイズ

展開時：20.5×15.5× 高さ 21.5cm
収納時：19×25× 高さ 2cm
本体重量：1.2kg

セット内容

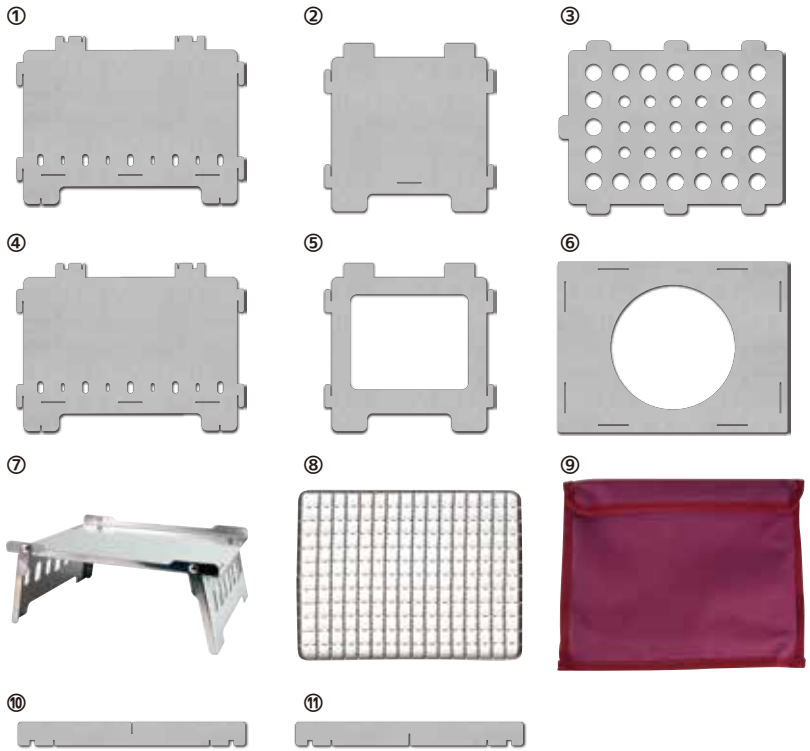

組み立て

最初は少し手間取るかもしれませんが、
コツをつかめば 2-3 分で組み立てることができます。

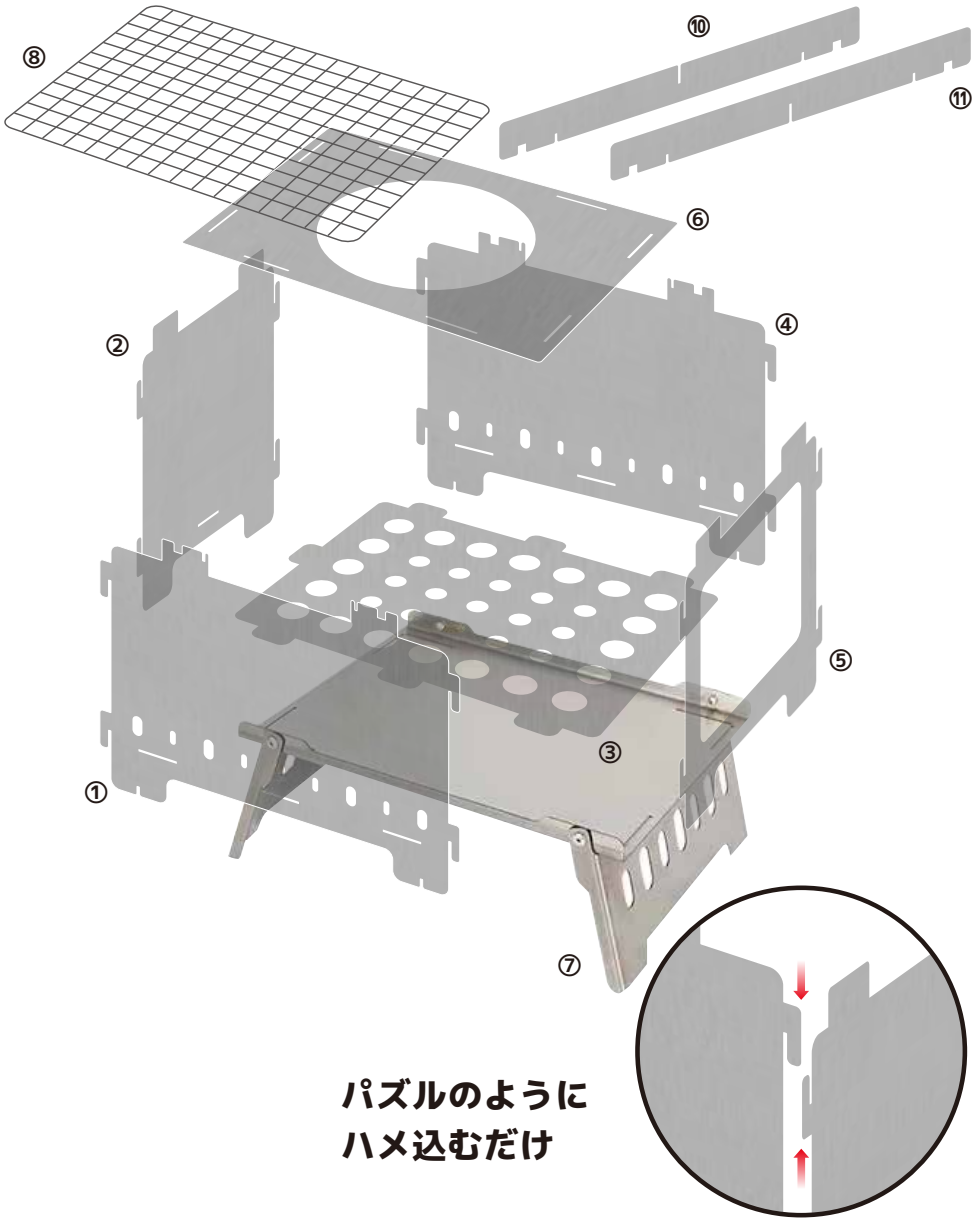

❶ 台座の足を広げる

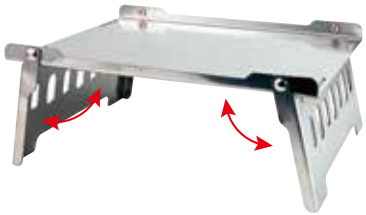

❷ ①〜⑤のパーツを組み立てる

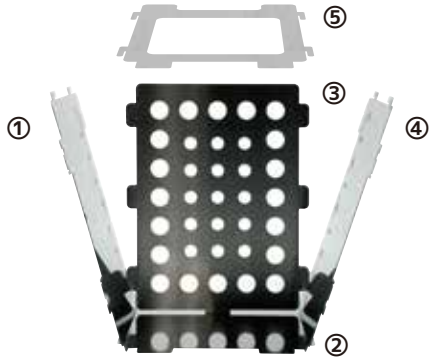

❸ 台座のスリットに❷で作ったパーツをはめ込み、用途に応じて網や小径用・大径用アタッチに組み替えてお使いください。

網をセットして
直接グリル＆焚き火台

クロスに組み立て
直径が小さい器具向け

並行に組み立て
直径が大きい器具向け