P20S

Kiss of wind

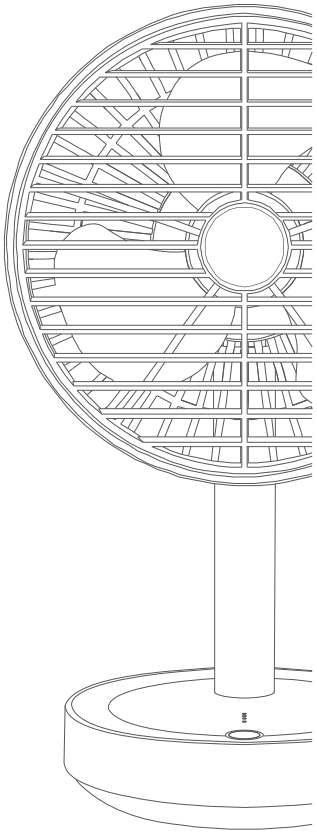

DIFFERENT TASTES

Modern Stylish/Spinable Cover/Adjustable Angle

Desktop Rotary Fan

商品概要

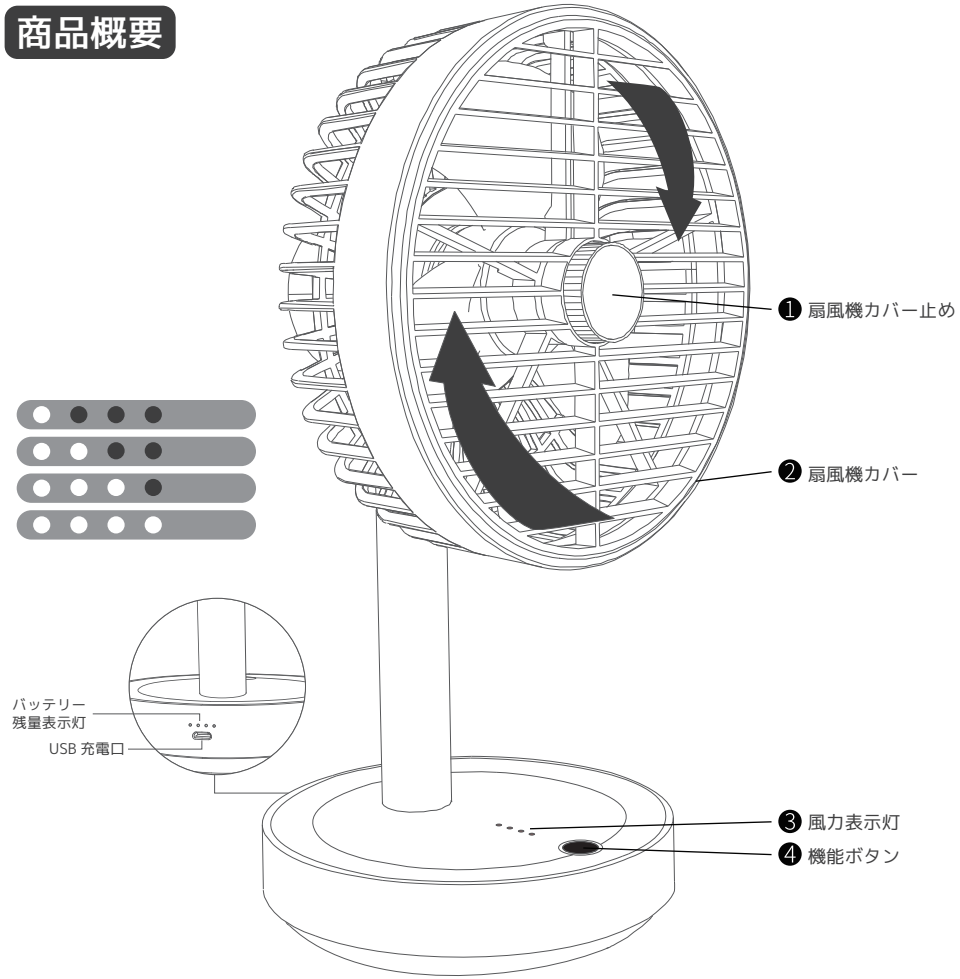

製品仕様

製品名	卓上扇風機（Kiss of wind）
モデル番	P20S
セット内容	扇風機本体・充電ケーブル・説明書
製品サイズ	165*140*295mm
材質	ABS+PP
カバー取り外し	可能（掃除も簡単です）
バッテリー電圧	3.7V
使用効率	7W（Max）
バッテリー容量	4000mAh（充電池）
電圧（入力）/ 電流	DCV/2.1A（Max）
モータータイプ	ブラシレスモーター
バッテリータイプ	18650 リチウムイオン
エグゼクティブスタンダード	GB4706.27-2008

操作説明

○ ● ● ●	1 回押す	弱風　モード
● ○ ● ●	2 回押す	中風　モード
● ● ○ ●	3 回押す	強風　モード
● ● ● ○	4 回押す	自然風　モード
5 回押す	電源 OFF	

【スイッチ機能（機能ボタン)】

・ボタンを短く押すことで電源オンにし風量を調節が出来ます。

・ボタンを 1.5 秒長押しで首振りモード、再度 1.5 秒長押しで首振りを停止します。(首振り時はボタンが光ります。)

【自動シャットダウン機能】

・動作から 3 時間後に自動で首振りが停止し、10 時間後に自動で電源がオフになります。

【バッテリー説明】

・扇風機の裏側、充電ケーブル差込口にバッテリー残量が表示されており、4 つのライトはバッテリー残量をそれぞれ「25%」「50%」「75%」「100%」と表示しています。

・電源をつけてから 3 秒間バッテリー残量が点灯します。電源オフ時、バッテリー残量が 20%切っていた場合 25%のライト (一番左) が点滅します。充電時 4 つのライトが点灯している場合は充電が満タンの合図です。

●45 度向き調整が可能です。

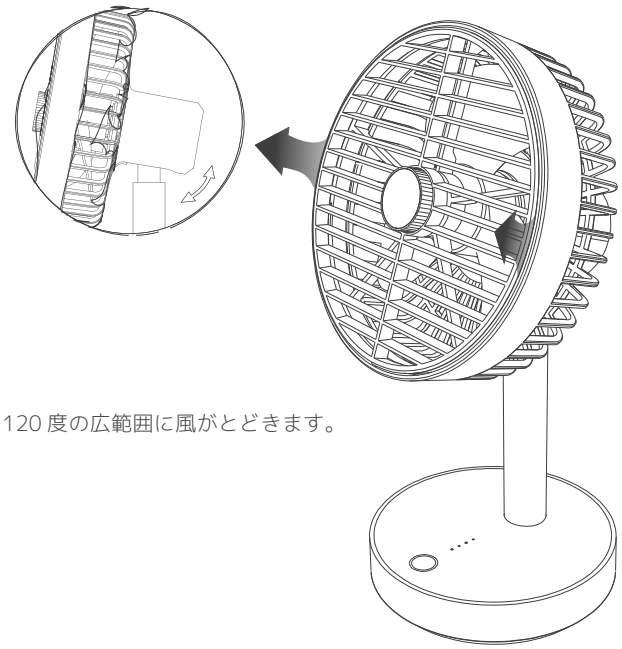

●幅 120 度の広範囲に風がとどきます。

●扇風機カバー止めを反時計回りに回すと、カバーの取り外しが可能です。

※扇風機の羽は取り外しが出来ません。

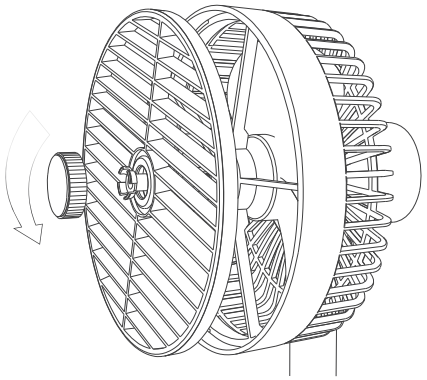

安全にお使いいただくために

●初めて使用する前に、最低 2 時間は充電してから使用してください。

●商品を長く使わない場合は、３ヶ月ごとに一度バッテリーに充電する必要があります。長い間充電しないと、バッテリーが劣化します。

●商品はリチウムイオンバッテリーが入ってますので、高温多湿な場所での使用や充電を避けてください。

●製品を叩いたり、壊したり、分解したりしないでください。

●浴室などの湿度の高い場所で当製品を使用しないで下さい。製品故障や怪我（感電など）の原因となります。

●分解や改造、自己修理を行わないでください。

●本製品を火の近くに置かず、また直射日光を避けてください。

●本製品が異常なほど熱くなったり、バッテリーが変形した場合はすぐに充電を中止してください。火傷や火災の原因となります。

●小さな子供の近くに置かないでください。手の届く場所や子供の近くで使用しないで下さい。

●ファンに指を入れないでください、10 歳未満のお子様は保護者の補助が必要です。

●連続運転したら、しばらくモーターを休ませてくださ い。長時間連続使用はモーターを破損させる原因になります。

バッテリーを良好な状態に保つために

定期的に充電しないと、バッテリーが老化・劣化になっていきます。
使い方にもよりますが、毎日充電する使い方なら、約 1 年半から 2 年くらい経過すると、バッテリーが劣化する時期となるでしょう。
充電可能なバッテリーも消耗品と言えるのです。

長期的な使用で劣化する以外に、使い方が原因で通常の使用より早く寿命を迎えてしまうことがあります。対策方法を知って、バッテリーを良好な状態に保ちましょう。

●電源アダプターをつないだままにしない
電源アダプターをつなぎっぱなしにしていると、「満充電保存」と呼ばれる状態になります。劣化の原因ですので、電源アダプターをつないだまま残量 100%の状態での使用・放置は控えましょう。

●残量が 0%の状態で放置しない
「過放電（残量 0%の状態)」もその原因になります。バッテリー残量が0%の状態で長期間放置すると、内部の素材が劣化する場合があります。
使わないことが、劣化を促進してしまう恐れがあります。
バッテリーが 0%になった場合はすぐに充電するのはもちろん、しばらく使わない場合にも定期的に充電し、残量が 30 ～ 50%ある状態をキープするようにしておきましょう。

●バッテリーを高温・多湿の環境にさらさない
リチウムイオン電池の最高許容周囲温度は、約 45℃といわれています。
高温の環境に置くと、それだけで電池の劣化が進みます。

保証とサポート　ご購入日より【３か月保証】

本製品についてこ不明な点や技術的なこ質問、故障と思われるときのご相談については、ご購入モール（Amazon・Yahoo! ショッピング・楽天市場）経由で当店までご連絡ください。

１．充電ができない・電源が入らない
　※リチウム電池なので経年劣化は保証対象外となります
２．羽が折れている・かけている (商品到着時の損傷に限ります)
３．急に動かなくなった (改造や水没や落下による損傷は保証対象外)
４．商品到着時に破損していた。

※保証書に関しましては別途お渡ししておりませんが、ご購入モールの購入履歴にて、管理させていただいておりますので、ご安心くださいませ。

ご購入メモ

購　入　日	
モ ー ル 名	☐ Amazon　☐ Yahoo! ショッピング　☐ 楽天市場 ☐ その他（　　）
ショップ名	
ご注文番号	