エプソンリサイクルインクカートリッジの基本的な使用方法

エプソンリサイクルインクカートリッジの取付方法

①緩衝材や黄色い空気孔テープを取り外します。

※インク型番により空気孔テープが無い場合もあります。

※インク型番により緩衝材（1cmほどの黒やオレンジ色の三角形プラスチックやスポンジ形状のもの。）が付いている場合があります。こちらはカートリッジの輸送時のツメ割れ防止です。緩衝材はカートリッジ装着の際は外してからプリンターへセットして下さい。

※空気孔テープがある商品は、必ず綺麗に剥がしてからセットして下さい。また、空気孔テープを剥がした際に空気穴がちゃんと開いているかも必ず確認して下さい。乱暴にテープを剥がすと、テープの接着剤がカートリッジ表面に残って空気孔を塞いでしまいます。空気孔がちゃんと開いていませんとインクが上手く充填されず、印字不良などの原因となりますのでご注意下さい。

【各部の名称と機能】

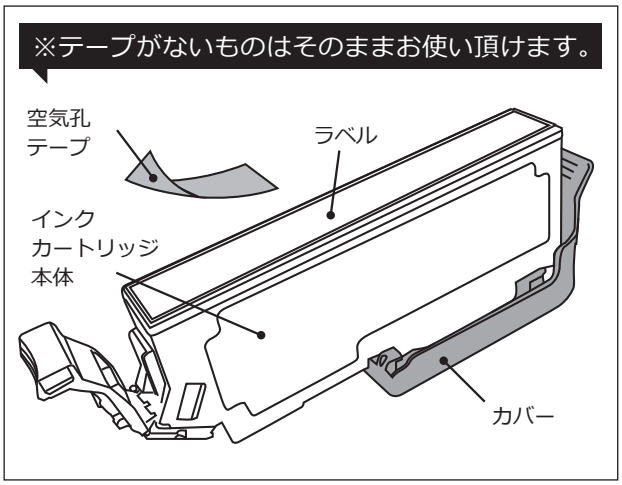

※セット方法は、IC80シリーズを例としてご説明しています。

●インクカートリッジ取付の際に、写真の赤丸部分の透明なフィルムは剥がさずに、そのままプリンターにセットして下さい。装着前に剥がすと、インクが漏れ出すことがあります。

●メーカー純正品と同様にカートリッジを装着すると自然にビニールが破けて、インクが出る仕様になっていますのでご安心ください。

●インクカートリッジをプリンターへ押し込む際は、上記の透明なフィルムが抵抗となり硬く感じる場合がありますが、少し強めの力で押していただき「カチッ」と音がするまで押し込んで下さい。

②オレンジキャップをゆっくり取り外して下さい。

●インク排出口にオレンジキャップが付いている商品は、開封時に必ずオレンジキャンプを上側にしてゆっくりとしずかに取り外して下さい。
勢いよく取り外すと、インクがハネて衣服などを汚す恐れがございます。

●インク型番によりカートリッジ底面の保護キャップ（カバー）が無い場合があります。

●下向きにオレンジキャップを取り外すと、インク垂れの原因となり、衣服やカーペット等を汚す恐れがあります。ご注意下さい。

●保護キャップ（カバー）を外す際は、カートリッジの側面を強く抑えたりせず行って下さい。

※保護キャップ（カバー）は、捨てずに保管しておいてください。やむを得ずプリンターからカートリッジを取り外す際に必要になります。

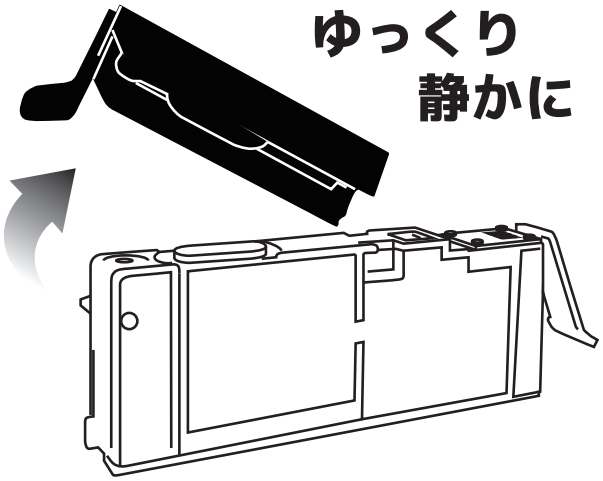

エプソンリサイクル（ITH/YTH/SAT/IC70/IC80系）の取付方法

●初めて互換インクを使用される方へ

※インクカートリッジの交換時は、左画像のように「ラベルの向き」にご注意いただき、インクの交換を行って下さい。

①インクカートリッジを取り外す。

カートリッジ手前の青い部分を押します。カートリッジが少し浮きますので、持ち上げて外します。

②インクカートリッジをセットする。

カートリッジの奥側から角度をつけてインクホルダーにセットします。

ラベルの下部を押して「カチッ」と音がするまでインクを押し込んで下さい。

※見本画像は「SAT」シリーズですが、ITH・YTH・IC70・IC80シリーズも操作方法は同様です。